Hubarbeitsbühne 16 m Version 2/ Teleskop

Produktinformation

Technische Daten

Transportbreite	2,20 m
Transporthöhe	3,00 m
Transportlänge	7,30 m
Fahrzeuggesamtgewicht	3500 kg
Antrieb	Diesel / 4x2
Nutzlast	100 kg
Sitzplätze	1

Arbeitskorb

Tragkraft	300 kg
Länge	1,40 m
Breite	0,70 m
Korbwechselsystem	Nein
Baumschnittkorbtrenngitter	Nein

Ausstattungen

Gerätekasten	Nein
Zuschaltbare Stromversorgung	Nein
Druckluftleitung zum Korb	Nein
220 Volt Leitung zum Korb	ja
Fahren ohne Abstützung	Nein
Isolation	Nein

Arbeitsbereich

Abstützbreite	2,30 m - 3,40 m
Abstützung	senkrecht-waagrecht / variabel
	Aufstellneigung 5°
Arbeitshöhe	16 m
Arbeitsstandhöhe	14 m
Seitliche Reichweite	11,50 m / lastenabhängig
Bodendruck	31 KN

Sonstiges
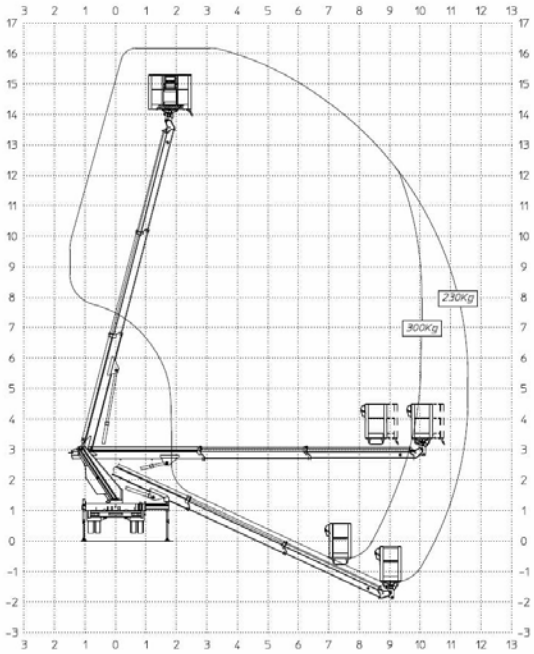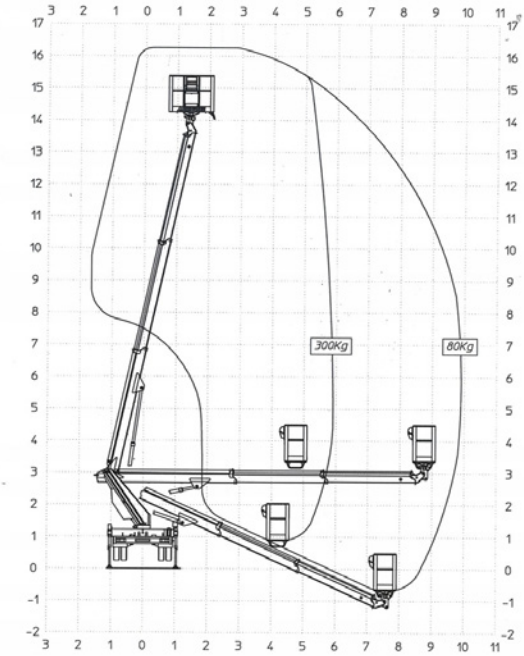
Führerscheinklasse	B